ЛИМЦ.60148.17.001.016

Перв. примен.

ЛИМЦ.60148.17.001.000

Справ. №

Ra 12,5 (√)

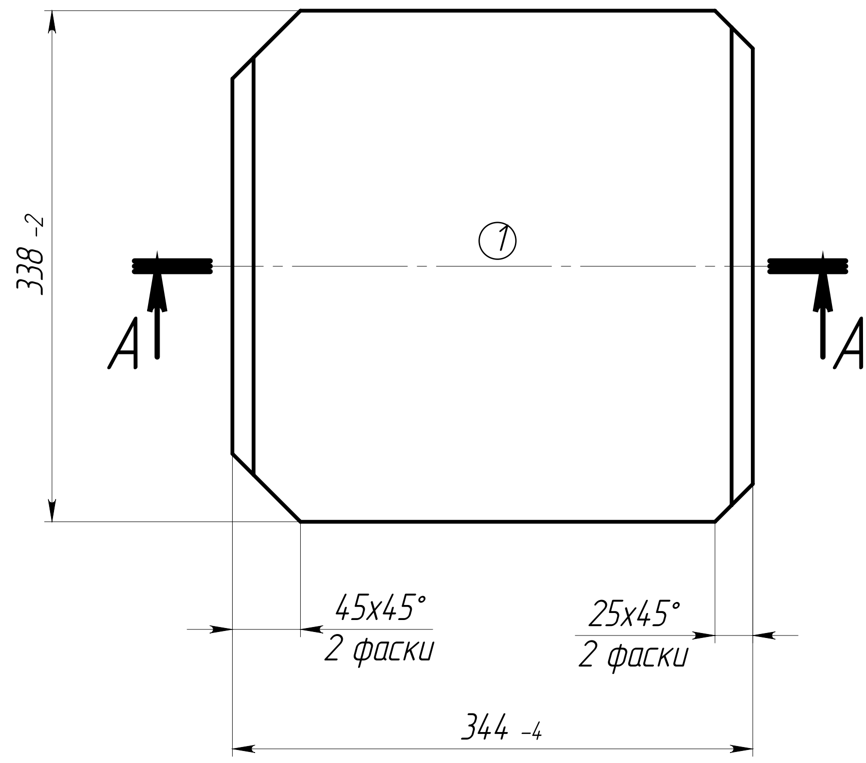

A–A (1:1)

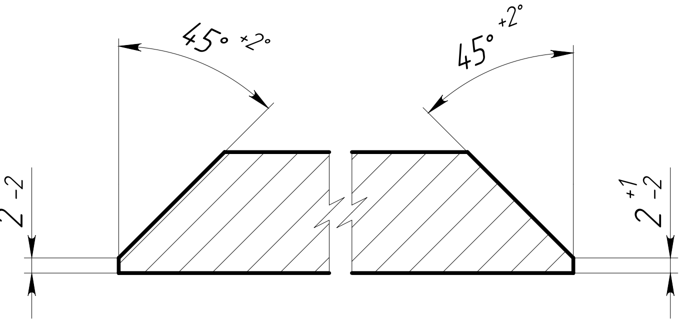

1. *ŭǪDZHǰƷÁ Ʒǵì ǻǹÁǪǬǸǴ.
2. Общие допуски по ГОСТ 30893.2 – mK. ①
3. ŪǪÅǴDzÁǸǬǪÆÊ ǸǫǸDzƿǪäƷƿDzƷ äƷÁÆƷǰǪ.

Подп. и дата

Инв. № дубл.

Взам. инв. №

Подп. и дата

Инв. № подл.

| | | | | |
|---|---|---|---|---|
| | | | | |
| | | | | |
| | | | | |
| 1 | Зам. | ЛИМЦ.60148.17ИИ | Быков | 25.12.25 |
| Изм. | Лист | № докум. | Подп. | Дата |
| Разраб. | | Быков | Быков | 19.11.25 |
| Пров. | | Лаптев | | |
| Т. контр. | | Волков | | |
| | | | | |
| Н. контр. | | Ванина | | |
| Утв. | | Соломатин | | |

ЛИМЦ.60148.17.001.016

Ребро

| Лит. | Масса | Масштаб |
|---|---|---|
| | 13.93 | 1:5 |

Лист | Листов 1

Лист $\frac{\text{Б–ПН–16 ГОСТ 19903–2015}}{\text{09Г2С ГОСТ 19281–2014}}$

АО "БТ"

Шифр:

Копировал

Формат А4